Enless Wireless
Capteurs Radio pour le Bâtiment

LoRa
LoRaWAN®

Mesure de température

Capteur de température & humidité avec sonde externe

TX T&H EXT 600-034

- Sonde de T&H déportée
- Boitier IP65 endurci
- Compatible LoRaWAN & LoRa propriétaire Enless
- Batterie de type D haute capacité
- Jusqu'à 20 ans d'autonomie
- Très longue portée radio

Spécificités techniques

Caractéristiques physiques	
Boîtier indice de protection	IP65
Fixation	Murale / Collier / Rail DIN
Température de fonctionnement	- 20 / + 55°C
Alimentation	Batterie Lithium 3.6V de type D - Batterie remplaçable
Durée de vie de batterie	10 ans pour un envoi toutes les 5 minutes (SF9)

Radio	
Protocoles supportés	LoRaWAN (classe A) et LoRa propriétaire Enless
Fréquence	868MHz
Adressage	LoRaWAN = DEVEUI, APPEUI, APPKEY (OTAA) LoRa propriétaire = Enless LoRa ID
Encryptage	LoRaWAN = AES128 LoRa propriétaire = pas d'encryptage
Puissance d'emission	25mW (14 dBm)

Mesures	
Type de sonde	Sonde de température et humidité déportée
Température	
Plage de mesure de la sonde	-40 / + 125°C
Précision de la sonde	+/- 0,5°C
Résolution de la sonde	0,1°C
Humidité	
Plage de mesure de la sonde	0 - 100% rH
Précision de la sonde	+/- 2% rH
Résolution de la sonde	0,1°C

Certifications

CE UK CA LoRaWAN CERTIFIED

Dimensions (mm)

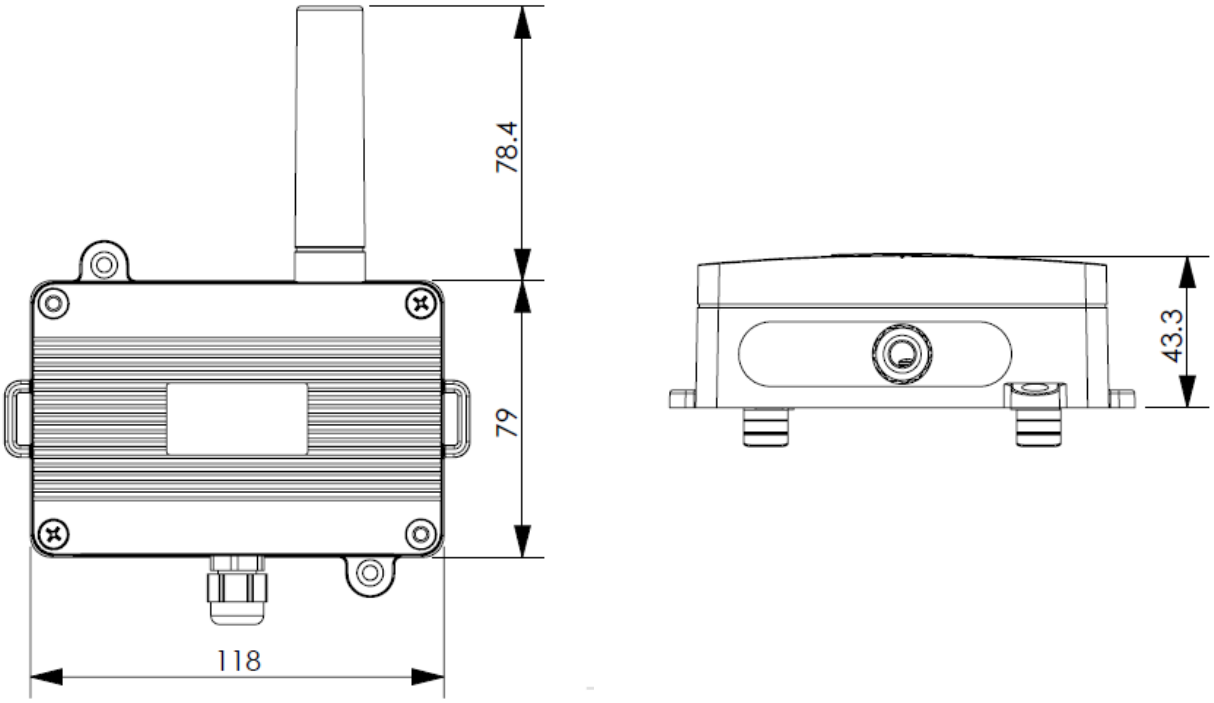

DTM34-d

Enless Wireless
Capteurs Radio pour le Bâtiment

+33 (0)5 56 35 97 47
contact@enless.fr
6 Bis Rue du Temple,
33000 Bordeaux, France
www.enless-wireless.com